ondée

PANNEAU DE DOUCHE TEMPORISÉ



Installation en façade pour une pose facile et ultra-rapide.
Réalisation d'économies d'énergie et d'eau.

DESCRIPTION	Pour eau froide ou eau pré-mélangée. - Panneau en plastique aluminium. - Pression d'alimentation de 1,5 à 6 bars, recommandée de 2 à 4 bars. - Température d'alimentation 5° à +65°C. - Temporisatioon de 25 secondes sous 3 bars. - Débit 8 l/min avec limiteur de débit. - Livré avec kit de fixation et raccord pour alimentation murale.
CARACTÉRISTIQUES	Pour eau froide ou eau pré-mélangée. Panneau en plastique aluminium. Pression d'alimentation de 1,5 à 6 bars, recommandée de 2 à 4 bars. Température d'alimentation 5° à +65°C. Temporisatioon de 25 secondes sous 3 bars. Débit 8 l/min avec limiteur de débit. Livré avec kit de fixation et raccord pour alimentation murale.
APPLICATIONS	Collectivités
CONDITIONS D'UTILISATION	Débit : 8 litres/minute Température : 5°C à 65°C Pression d'alimentation : de 1,5 à 6 bars Temporisation : 25 secondes, sous 3 bars
COMPATIBILITÉ	Conforme aux réglementations en vigueur
PRÉCAUTION D'EMPLOI	Livré avec visserie de fixation

SPECIFICATIONS D'INSTALLATION	Permet l'équipement sanitaire des salles de bains et cuisine.
GARANTIE ET EXCLUSION	Garantie 10 ans sur cartouches et défauts de fabrication. Cf conditions générales de vente.
PRESCRIPTION DE POSE	Température d'alimentation de 5° à 65° Temporisation 25 secondes sous 3 bars

GARANTIE 2 ANS

Réf.	Gencod
504011501	3383950009352

Coloris : Gris / Argent

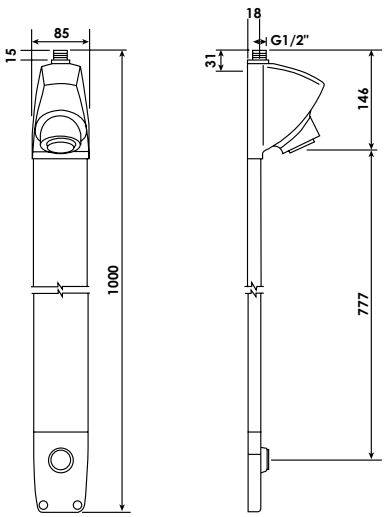

16/07/26

AYOR Bathroom
S.A.S. au capital de 2 000 000 € - R.C. Angoulême 382 842 151. 2 rue Gutenberg - 16440 Roullet St Estèphe - Tél. 05 45 66 43 46
Tous droits réservés - AYOR se réserve le droit de changer ces caractéristiques sans préavis.

Une marque du Groupe ayor